MENNEKES
MY POWER CONNECTION

X-CONTACT® – C‘EST LA TECHNOLOGIE INTÉRIEURE QUI COMPTE...

LA NOUVELLE GÉNÉRATION D‘ALVÉOLES

X-CONTACT®

X-CONTACT®
C‘est la technologie intérieure qui compte.

En tant que spécialiste de la connectique, MENNEKES est connu dans le monde entier pour établir des standards. Ces dernières années, nous avons concentré nos efforts dans les domaines de l‘électromobilité et de l‘automobile. Nous avons mis ce savoir-faire acquis au service des connecteurs industriels pour développer un nouveau dispositif de contact : X-CONTACT®!

Plus de contact
Sur les dispositifs de connexion, la qualité des alvéoles est primordiale pour établir un bon contact. Il s‘agit ici de créer un rapport équilibré entre l‘établissement d‘un contact sûr et une manipulation simple. Nous y sommes parvenus avec X-CONTACT® d‘une manière totalement nouvelle.

La conception innovante et le matériau utilisé conférent à l‘alvéole X-CONTACT® des propriétés élastiques (effet de ressort). La forme de l‘alvéole X-CONTACT® assure en elle-même un excellent contact. Mais pas seulement.

Moins d‘effort
Le design spécial du X-CONTACT® assure simultanément une nette réduction des forces de connexion et de déconnexion allant jusqu‘à 50 % ! Un avantage qui, surtout en cas d‘intensité élevée, simplifie les conditions de travail et améliore la sécurité. Avec X-CONTACT® MENNEKES améliore la qualité du contact et simplifie la manipulation.

Mais comment X-CONTACT® parvient à cette double optimisation même avec des intensités de 63 A ou 125 A ? Il suffit de regarder l‘alvéole X-CONTACT® pour voir le principe de fonctionnement astucieux : la fente en forme de X et le rainurage de la paroi intérieure offrent quatre avantages concrets : innovant, simple, résistant et sûr.
Nous appelons cela le principe X !

X-CONTACT®

Le principe X
Le confort dans le contact .

GERMAN INNOVATION AWARD '18 WINNER

Innovant

La conception ingénieuse de l'alvéole avec les lamelles fendues et les propriétés élastiques du matériau offrent la solution mécanique la plus simple possible : la broche appuie simplement sur l'ouverture élastique de l'alvéole ce qui demande jusqu'à 50 % moins d'effort pour la connexion et la déconnexion.
X-CONTACT® – innovant intelligemment !

Simple

Par son utilisation, X-CONTACT® simplifie les conditions de travail. Ainsi même un connecteur de 125 A peut être manipulé par une seule personne tandis que les contacts conventionnels nécessitaient souvent la manipulation par deux personnes pour pouvoir débrancher le dispositif.
X-CONTACT® – simplement génial !

Résistant

Même en cas de connexions et déconnexions fréquentes en charge ou en cas de manipulation grossière, il n'y a pas d'apparition d'usure du matériau de l'avéole. Les saletés et la corrosion superficielle s'éliminent automatiquement par le frottement au moment de la connexion et déconnexion.
X-CONTACT® – solution durable !

Sûr

La simplification de la connexion et de la déconnexion procure une plus grande sécurité de manipulation. Le rainurage de la paroi interne combiné aux propriétés élastiques de l'alvéole femelle assure un bon contact.
X-CONTACT® – double sécurité !

Avantage N°1 : Une manipulation simple.

Même avec des intensités de 125 A ou 63 A, les forces nécessaires pour enficher et retirer les dispositifs de connexion conventionnels peuvent être très grandes. Les dispositifs de connexion sont souvent difficiles et nécessitent deux personnes pour séparer la connexion. Non seulement cela dérange le déroulement du travail mais il s'agit également d'une source de danger potentiel.

Particulièrement en milieu industriel les dispositifs de connexion doivent être robustes mais aussi simplifier et sécuriser les conditions de travail.
Exemple d'application : PowerTOP® Xtra prolongateur avec X-CONTACT® et fiche X-CONTACT® est parfaitement conçu pour ces exigences ! On ressent que les broches entrent facilement dans l'alvéole X-CONTACT® sans résistance importante. Les forces de connexion et de déconnexion sont réduites de 50 % en comparaison aux dispositifs traditionnels.

En même temps, X-CONTACT® est stable de par sa construction et adapté à une utilisation manuelle aléatoire. X-CONTACT® permet un travail simple où l'on n'a pas besoin de se demander si la fermeture de contact est sûre et résistante. Et cela à long terme car les avantages du X-CONTACT® sont conservés durablement, les corps ne présentant pas d'usure.

X-CONTACT®

1

Moins d‘effort

Le procédé de fabrication innovant et la matière utilisée assurent l‘élasticité de l‘alvéole. De cette manière la force nécessaire pour la connexion et la déconnexion est de 50 % plus faible pour établir ou séparer la connexion. C‘est possible avec une seule personne même avec une intensité de 125 A !

2

Fentes.

Dans la vue du dessus de l‘avéole, on peut voir l‘ouverture qui, grâce aux fentes, peut être pressée par la broche. Effet rendu possible grâce à la méthode de fabrication développée par MENNEKES.

3

Matière élastique

La broche presse l‘ouverture du corps élastique lors de la connexion.

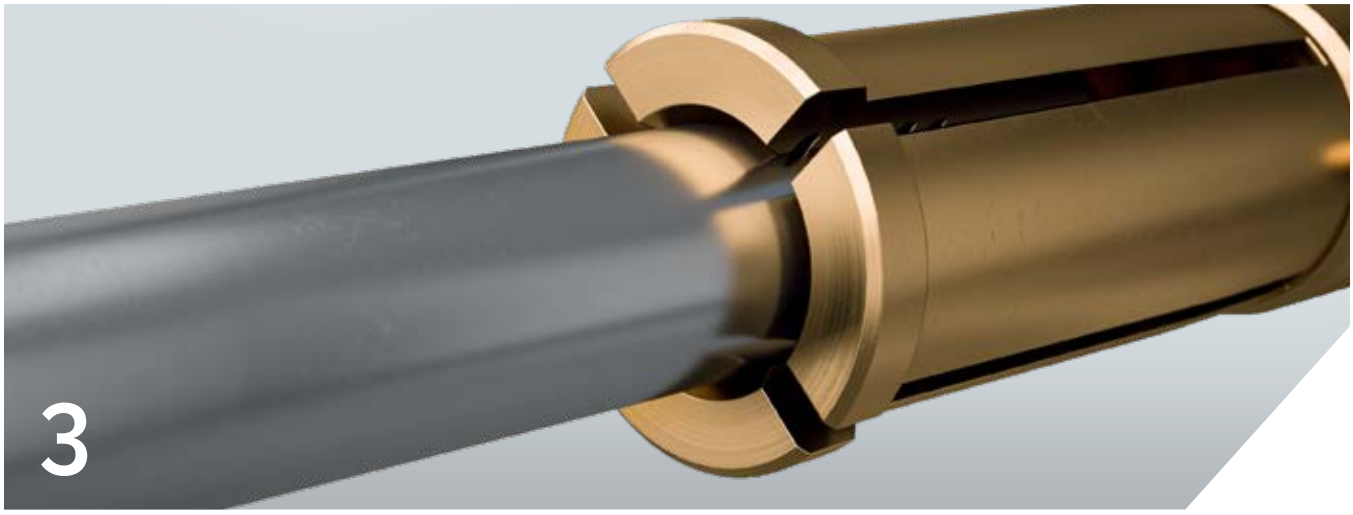

Avantage N°2 :
L'ultra qualité et l'ultra résistance du contact.

Les dispositifs de connexion conventionnels pour les intensités de 63 A ou 125 A étaient toujours un compromis entre le confort d'utilisation et la qualité du contact. On obtenait uniquement plus de confort si on renonçait à la qualité du contact et inversement. Ce dilemme semblait jusqu'à présent inévitable en raison des conditions physiques. En raison des exigences élevées à la résistance thermique et à la facilité de connexion dans le domaine automobile, nous avons obtenu une meilleure qualité de contact et appliquons celle-ci dorénavant au domaine industriel.

Ce qui est déjà établi et éprouvé dans l'électromobilité est utilisé maintenant sur nos dispositifs de connexion industriels. En plus de la technique de fabrication de haute qualité qui permet d'avoir une matière élastique, il y a encore un deuxième facteur de forme important : Les parois intérieures du contact X-CONTACT® sont pourvues de rainures perpendiculaires au sens d'enfichage. Le matériau élastique se lie à ce rainurage intérieur en une fermeture de contact très flexible. Même avec une manipulation rude – qui est plutôt la règle dans la pratique – l'association des fentes, de la matière élastique et du rainurage entraîne un établissement de contact sûr dans chaque situation.

Un enfichage en biais, ce qui est souvent le cas lors de la connexion, ne peut rien endommager dans les alvéoles grâce à la construction X-CONTACT®. De plus, grâce aux propriétés élastiques du matériau et du rainurage de la paroi intérieure, une série de points de contact est créée de façon permanente. Avec X-CONTACT® même les connexions et déconnexions sous tension n'entraînent aucune perte de qualité du contact électrique.

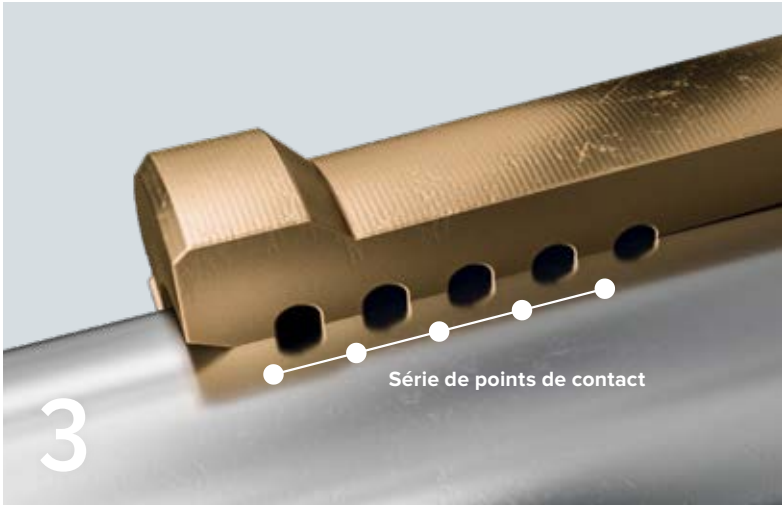

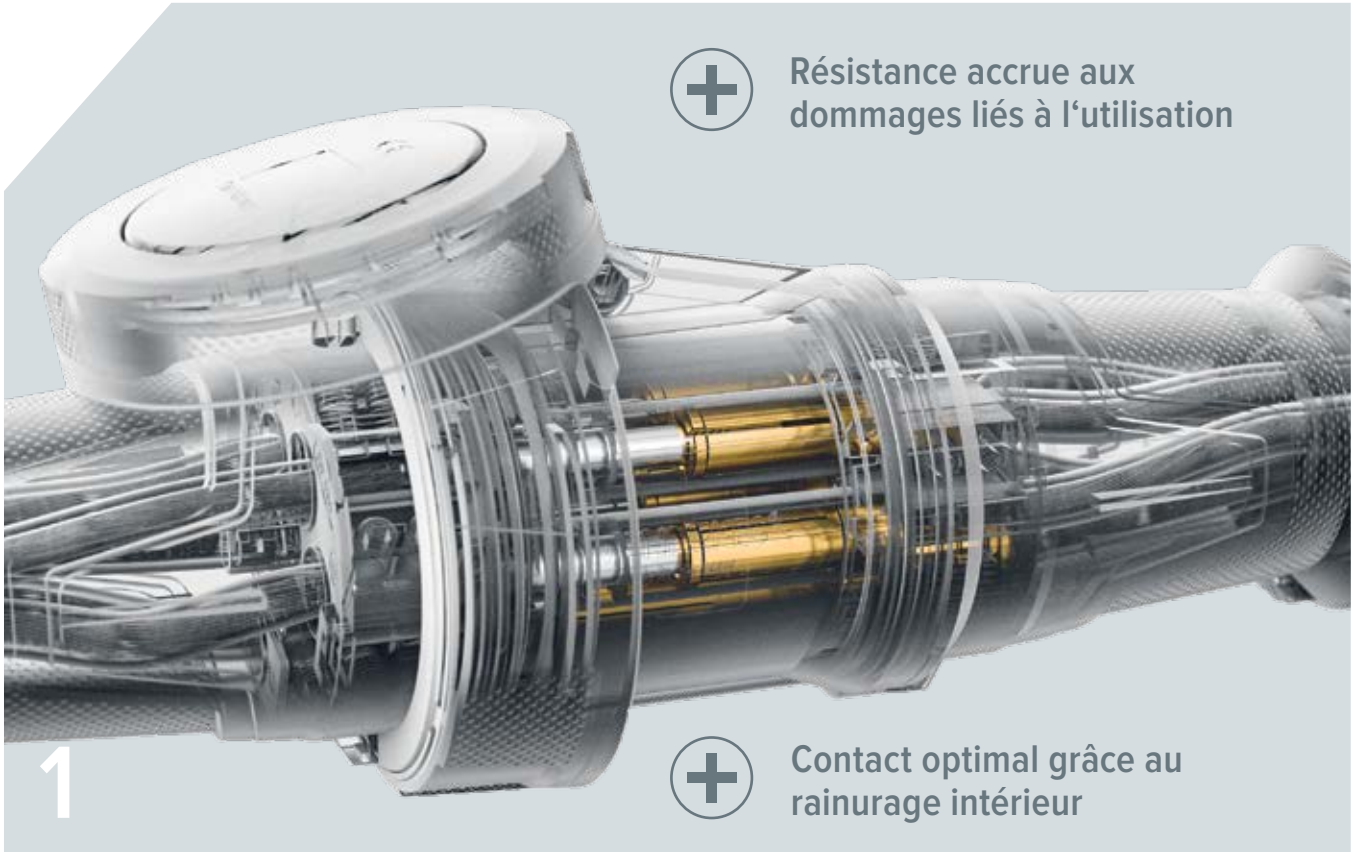

X-CONTACT®

1

Rainurage de la paroi intérieure de l'alvéole
Il complète la matière élastique de manière optimale pour réaliser simultanément plus de contact et demander moins d'effort. Et cela durablement – même en cas de retrait sous charge.

2

Au premier regard
On peut apercevoir en regardant dans le prolongateur ou la prise que les alvéoles sont équipées en X-CONTACT®.

3

Rainures et fentes
Le rainurage de la paroi intérieure de l'alvéole a pour effet par ailleurs d'optimiser la fermeture de contact car même si l'enfichage se fait en biais des séries de points de contact sont toujours créées.

Avantage N°3 :
Fiable même dans les conditions les plus sévères.

Innovant, simple, résistant et sûr – le principe X n'est pas une promesse mais un fait. Même mieux encore car les alvéoles X-CONTACT® bravent les conditions les plus dures grâce au principe astucieux du fonctionnement.
La combinaison de l'élasticité et du rainurage ne garantit pas seulement la fermeture de contact sûre mais elle offre aussi un effet secondaire pratique à savoir que tous les types de saleté déposés sont éliminés lors de la connexion et de la déconnexion. Même la corrosion superficielle disparaît grâce à l'effet élastique des corps de contact X-CONTACT®. La technologie X-CONTACT® est également déclinée en version nickelée pour l'utilisation en conditions environnementales très corrosives - par exemple en présence de substances chimiques irritantes contre l'ammoniac.

X-CONTACT®

1

Saleté
Tous les dépôts sur la broche sont éliminés par les rainures. Ceci garantit une utilisation durable dans des conditions très difficiles.

2

Revêtement nickelé
Les dispositifs de connexion avec les contacts nickelés garantissent une plus grande résistance dans un environnement agressif. Ils résistent à l'air très humide, à l'air salin ou acide ainsi qu'aux gaz ou vapeurs agressifs.

3

Résistant
L'effet auto-nettoyant des rainures garantit une sécurité de fonctionnement élevée grâce au faible échauffement du contact même en cas de charge élevée et de fort encrassement.

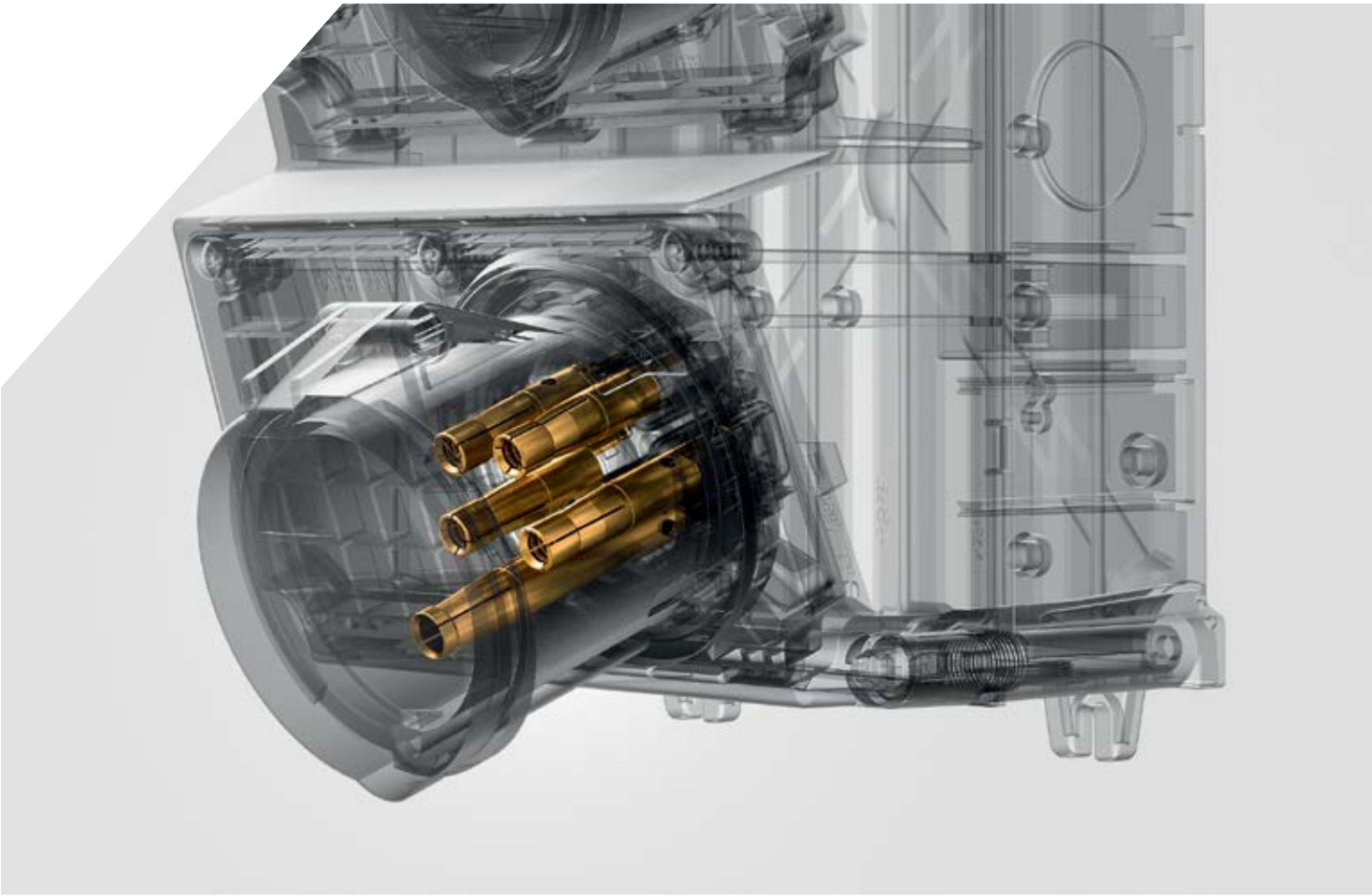

1 Prolongateurs

2 Socles de prise de courant saillie

3 Socles de prise de courant semi-encastrés

X-CONTACT®
Innovation inside.

Avec X-CONTACT®, nous définissons un nouveau standard mondial des dispositifs de connexion industriels. Nous établissons donc cette nouvelle base technologique dans l'ensemble de nos produits. Sur tous les dispositifs de connexion MENNEKES pour les intensités de 63 A et 125 A et de PowerTOP® Xtra prolongateurs 16 A et 32 A il y aura à l'avenir : X-CONTACT® inside ! Cela signifie pour vous que vous profiterez des avantages X-CONTACT® dans toutes les applications. Dans le détail, cela concerne les gammes de produits suivantes.

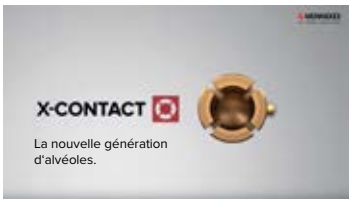

Apprenez-en plus sur la nouvellegénération de contacts sur : **www.MENNEKES.fr**

Coffret de distribution mobile avec socles de prise de courant semi-encastrés 63 A et 125 A

AMAXX® coffrets combinés avec socles de prise de courant semi-encastrés 63 A

4 **Exemples d'application**

Prolongateurs et socles de prise de courant semi-encastrés en 60 A et 100 A

AMAXX® coffret combiné avec socles de prise de courant semi-encastrés 60 A

5 **Exemples d'application pour le marché nord-américain**

MENNEKES
Electrotechnique France

187 Chemin de Halage
Z.I. Vaugris - CNR
38121 – REVENTIN VAUGRIS
FRANCE

Tél. : 04 37 02 24 10
Fax : 04 74 53 41 39
mef@MENNEKES.fr

www.MENNEKES.fr

MENNEKES
Elektrotechnik GmbH & Co. KG

Aloys-Mennekes-Str. 1
57399 Kirchhundem
ALLEMAGNE

Tél. : +49 27 23 / 41-1
Fax : +49 27 23 / 41-214
info@MENNEKES.de

www.MENNEKES.com

05.2021PDF

Sous réserve de modifications. Nous déclinons toute responsabilité en cas d'erreurs d'impression.